خبر

بازدید معاون وزیر نفت از تأسیسات نفتی منطقه آبادان

سیده زینب رمضانی -آبادان: مهندس جلیل سالاری معاون وزیر و مدیر عامل شرکت ملی پالایش و پخش فرآورده های نفتی ایران از تأسیات نفتی منطقه آبادان بازدید کرد.

به گزارش روابط عمومی شرکت ملی پخش فرآورده های نفتی منطقه آبادان ، مهندس جلیل سالاری معاون وزیر و مدیرعامل شرکت پالایش و پخش فرآورده های نفتی ایران از تأسیات گاز مایع آبادان ، مخازن صادرات فرآورده های نفتی منطقه در بندر صادراتی ماهشهر ، مخازن وتأسیات بارگیری انبار نفت جدید شهید نوربخش ماهشهر ، سیستم گرمایشی انبار نفتکوره ماهشهر و مخزندار انبار نفتکوره ماهشهر بازدید کرد.

براساس این گزارش مهندس سالاری در این بازدید ، تلاش خالصانه مجموعه مدیریت وکارکنان این منطقه را درجهت توسعه و پیشبرد اهداف متعالی شرکت شایسته تقدیردانست و آفزود: بی شک دستاوردهای عظیم صنعت نفت حاصل همت و تلاش خستگی ناپذیر مجموعه کارکنان این صنعت مهم و حساس است که پیشرفت ، توسعه و پایداری را برای کشور به ارمغان آورده است.

گفتنی است: در این بازدید مهندس محمد یی سعید مدیر منطقه آبادان ضمن تشریح پخش عمده ایی از طرح ها و پروژه های فنی و عملیاتی اجرا شده در تأسیات نفتی این منطقه ، اجرای برخی طرح ها و پروژه های توسعه ایی جدید در این تأسیات را ضروری و متلزم پیگیری دانست.

قابل ذکر است: مهندس جلیل سالاری معاون وزیر و مدیرعامل شرکت ملی پالایش و پخش فرآورده های نفتی ایران، به همراه ناصر رضاعلی رئیس حراست شرکت ملی پالایش و پخش فرآورده های نفتی ، مجید شهیدی رئیس روابط عمومی شرکت ملی پالایش و پخش فرآورده های نفتی ، مهندس محمد یی سعید مدیر شرکت ملی پخش فرآورده های نفتی منطقه آبادان، دکتر حکیم قیم مدیرعامل شرکت پالایش نفت آبادان و برخی از مسؤلین منطقه و پالایشگاه آبادان از تأسیات نفتی این منطقه بازدید کردند.

برگزاری مراسم سالروز حماسه ۹ دی در بهزیستی مازندران

ساری-سامان علمزاده: مراسم سالروز حماسه ۹ دی ماه، روز بصیرت و میثاق امت با ولایت یا حضور آیت‌الله محمدباقر محمدی‌لائینی نماینده محترم ولی فقیه در استان مازندران و امام جمعه ساری، سید محمود حسینی پورلنگاندار مازندران، مسوولان و مدیران دستگاه های اجرایی استانی و شهرستانی، خانواده های معظم شهدا،جانبازان و ایثارگران و مردم شهید پرور با رعایت پروتکل های بهداشتی و فاصله گذاری اجتماعی در مصلی امام خمینی شهرستان ساری برگزار شد.

به گزارش روابط عمومی اداره کل بهزیستی مازندران: دکتر فرزاد گوهرده‌می مدیرکل بهزیستی مازندران به همراه معاونین یا حضور در این مراسم با آرمان های انقلاب اسلامی تجدید میثاق کردند. شایان ذکر است در این مراسم ، وداع با پیکر مطهر شهید «مهران شوری‌زاده» از شهدای مدافع امنیت کشور که در درگیری با اشرار در سیستان و بلوچستان به شهادت رسید یا حضور اقشار مختلف برگزار شد.

رئیس سازمان سیما،منظر و فضای سبز شهری شهرداری کرج:

آغاز طرح کاشت ۵۰ هکتار درخت در مرکز دفن زباله حلقه‌دره

رئیس سازمان سیما، منظر و فضای سبز شهری شهرداری کرج از آغاز ۵۰ هکتار درختکاری در مرکز دفن زباله حلقه دره خبرداد و گفت: این اقدام یا هدف کاهش آلایندگی های زیست محیطی در اطراف محل تجمع شیرابه ها انجام می شود به گزارش زمان به نقل از روابط عمومی سازمان سیما،منظر و فضای سبز شهرداری کرج، رئیس این سازمان یا اشاره به شروع کاشت ۵۰ هکتار درخت در مرکز دفن زباله حلقه‌دره گفت: یا تلاش شبانه روزی همکاران این سازمان سال گذشته ۲۰۰ هکتاراز اراضی این محدوده و بیش از ۱۵ هزار اصله درخت یا هدف کاهش آلایندگی زیست محیطی در این مرکز کاشته شده است.

پیمان یضاعتی پور یا بیان اینکه دور جدید کاشت درخت در اطراف محل تجمع شیرابه انجام می شود تا مشکل آلودگی و تهدید سفره های زیرزمینی یا مخاطرات کمتری مواجه باشد اظهار داشت: عملیات درختکاری سایت حلقه‌دره با استفاده از گونه‌های سازگار با شرایط اقلیمی و مقاوم یا کم آبی نظیر مرو،طریری،زیتون تلخ،رونوفره ای و کاج صورت می گیرد.

وی با بیان اینکه آفزایش سرانه فضای سبز شهر کرج یا رویکرد دستیابی به توسعه پایدار صورت می گیرد آفزود: هدف نهایی درختکاری در مرکز دفن زباله حلقه دره به حداقل رساندن آثار سوء زیست محیطی و کاهش آلودگی هوا می باشد .

این مسئول توضیح داد: فعالیت‌های مربوط به حوزه کاشت و نگهداری درختان در این سازمان تنها محدود به هفته درختکاری نمی‌شود و هرساله یا آغاز سرما و زمان مناسب غرس نهال برنامه‌های جدید و متنوعی برای مشارکت شهروندان در امر کاشت درخت برنامه‌ریزی می‌شود.

یه گفته یضاعتی پور نهضت کاشت درخت و جنگل کاری های شهر کرج با رویکرد قرآهم آوردن زمینه‌های مناسب اکولوژیکی در حصار، اراضی ضلع غربی یاغستان (لشکر ۱۰ سیدالشهدا) ، کلاک، خلج آباد، قرودگاه پیام، و قزل‌حصار،تداوم خواهد داشت و همزمان با فصل سرما این فعالیت ها سرعت بیشتری خواهد گرفت.

رئیس سازمان سیما، منظر و فضای سبز شهری شهرداری کرج، یا اشاره به اینکه توسعه سرانه فضای سبز یکی از مهمترین برنامه ها و اهداف کلان مدیریت شهری کرج در نیمه دوم سال به شمار می رود، اظهار داشت: توسعه پایدار شهری، حفظ پاکیزگی هوا، جلوگیری از انتشار گازهای گلخانه ای، کاهش آلودگی هوا، جلوگیری از نفوذ شیرابه ها به آبهای زیر زمینی و جلوگیری از فرسایش خاک از اهداف درختکاری است.

داه‌سان ملارد تأکید کرد:

هیچ جرم یا تخلفی نباید بدون کیفر بماند

جبرنگار زمان جهرداد ضمهری: دادستان ملارد در نشست خبری با اصحاب رسانه به لزوم تقویت اعتماد مردم به دستگاه قضایی تأکید کرد و گفت: تلاش ما بر این است که هیچ جرم یا تخلفی بدون کیفر نماند.

مهدی جهانگیری وظیفه اصلی دادستانی را نظارت بر حسن انجام امور بیان کرد و ضمن اشاره به تأثیر اعتماد و همراهی مردم در عملکرد دستگاه قضایی تشریح نمود: در راستای تقویت اعتماد مردم به دستگاه قضا همواره می‌کوشیم با انجام اقدامات لازم در چارچوب قضایی مجرمین به جزای اعمال خود برسند و برای تحقق این مهم از هیچ تلاشی قروگذار نخواهیم کرد.

دادستان ملارد در ادامه ضمن اشاره به تراکم و تجمع بالای پرونده‌ها در دادسرای ملارد اذعان داشت: خوشبختانه جهت رفع تراکم پرونده ها با تشکیل گروه های جهادی و مشارکت بسیار موثر نیروهای خدوم در حیطه قضا که خارج از حیطه اداری (قبل و بعد از زمان اداری) حضور یافتند برای نزدیک به ۶۰۰ پرونده قرار نهایی صادر شده و مختومه شد.

جهانگیری اشاره کرد: باوجود حجم بالای پرونده‌ها، کمبود نیرو نیز فشار کار مارا مضاعف می‌کند و باید گفت که قضای قیزیکی ما نیز پاسخگوی نیازهای شهروندان ملارد نیست.

وی آفزود: شعبه نظارت بر ضابطین یاهدف به حداقل رساندن رویه‌های غیرقانونی نیز در شهرستان ملارد راه‌اندازی شده است.

مهدی جهانگیری ضمن بیان مطالبی در خصوص معتادین متجاهر تأکید کرد: متاسفانه وجود کمپ اخوان و همچنین استفاده غیر قانونی از معتادین متجاهر در حوزه بازیافت زباله موجب کشیدن شدن معتادین متجاهر به شهرستان ملارد شده است.

دادستان ملارد یا اشاره به کسب و کارهای در حیطه یاغات در حریم شهر عنوان کرد: چلوی صدور مجوز کسب و کار در حریم شهر باید گرفته شود و البته در برخورد با متخلفان در حیطه حریم مصمم وارد شده و حتی مجوز های متخلفین را نیز یاطل خواهیم کرد.

مدیرعامل شرکت گاز استان اردبیل:

رکورد مصرف گاز در اردبیل شکسته شد

بهزاد عباسی- جبرنگار زمان: مدیرعامل شرکت گاز استان اردبیل گفت: مصرف روزانه گاز طبیعی در استان اردبیل یا رقم ۱۲ میلیون متر مکعب در روزهای اخیر شکسته شد.

سردار اسماعیلی در جلسه هماهنگی مصرف بهینه گاز طبیعی در اردبیل اظهار کرد: میزان مصرف گاز طبیعی در سال‌جاری نسبت به مدت مشابه سال گذشته ۴۰ درصد آفزایش نشان می‌دهد.

وی تصریح کرد: در حالی که در سال‌های گذشته میزان مصرف گاز روزانه استان اردبیل به ۹ میلیون متر مکعب رسیده بود، این میزان بین ۱۱ تا ۱۲ میلیون متر مکعب در سال‌جاری به ثبت رسید که یک رکورد بی‌سابقه محسوب می‌شود.

مدیرعامل شرکت گاز استان اردبیل از اهالی استان خواست تا با پیوستن به پویش یک درجه مصرف کمتر گاز طبیعی به مدیریت مصرف گاز کمک کند تا شاهد آفت قشار و یا قطعی گاز در مناطق مختلف استان نباشیم.

اسماعیلی ضرورت رعایت دمای رقاه ۱۸ تا ۲۱ درجه را در منازل و استفاده از پرده ضخیم، لباس‌های گرم و بستن اتاق‌های غیرقابل استفاده را یادآور شد و گفت: باید هموطنان مصرف خود را به گونه‌ای تنظیم کند تا ساکنان مناطق مختلف شمال و جنوب این استان نیز که در روستاها و مناطق سردسیر هستند، بتوانند از این انرژی پاک بهره‌مند شوند.

وی آفزود: به هیچ وجه آفزایش پیها گاز مصرفی را در قبوض مشترکان شاهد نیستیم اما مشترکانی که مصرف بیشتری دارند یا قیمت تصاعدی در قبوض ماه‌های اخیر روبه‌رو بودند. اسماعیلی در پخش دیگری از سخنان خود خاطر نشان کرد: یا عملی شدن پویش یک درجه کمتر در مصرف گاز انتظار می‌رود صرفه‌جویی ۶ تا ۱۰ درصدی مصرفی خانگی گاز را که بیشترین موارد مورد تأکید است، در دستور کار قرار گرفته و خانوارها به این موضوع توجهی جدی داشته باشند.

وی در مورد بهره‌مندی شهرها و روستاهای استان از نعمت گاز اضافه کرد: تمامی شهرهای استان در حال حاضر از این نعمت بهره‌مند هستند و پیشرفتی می‌کنیم تا اواسط سال آینده تمامی روستاهای بالای ۲۰ خانوار از گاز طبیعی استفاده کنند.

خبر

کیوی‌های صادراتی کشورمان به هندوستان سمی نبوده است

رئیس کمیسیون کشاورزی اتاق ایران یا بیان اینکه کیوی محصولی ارگانیک است و نیاز به سم ندارد، گفت: کیوی‌های صادراتی ایران به هندوستان سمی نبود.

به گزارش زمان به نقل از روابط عمومی اتاق بازرگانی، صنایع، معادن و کشاورزی استان البرز، محسن امینی در دوازدهمین نشست کمیسیون کشاورزی اتاق بازرگانی البرز که با معرفی اعضای جدید این کمیسیون همراه بود، اظهار کرد: از حدود دو ماه قبل و با اعتماد فعالان بخش خصوصی، کرسی ریاست کمیسیون کشاورزی و صنایع وابسته اتاق ایران از آن البرز شد و این رخداد یک پتانسیل بسیار خوب برای استان البرز است که ظرفیت های خاص و ویژه در بخش کشاورزی دارد.

وی با اشاره به فعالیت های مهمی که با جدیت در کمیسیون کشاورزی اتاق بازرگانی ایران دنبال می شود، آفزود: در قالب شکل‌گیری تیم قوی و منسجم، برنامه ای مدون بر اساس اولویت های خاص تنظیم شده است، از جمله اقدامات انجام شده در این راستا اخذ دبیری میزهای تخصصی صنایع کشاورزی، دام و طیور و آبزیان از سازمان توسعه تجارت است، از سال بعد جلسات این میزها مشترکا توسط این سازمان و کمیسیون کشاورزی اتاق بازرگانی ایران برگزار خواهد شد. رئیس کمیسیون کشاورزی اتاق ایران و عضو هیات نمایندگان اتاق بازرگانی البرز گفت: حضور در جلسات شورای گفتگوی دولت و بخش خصوصی و ستاد تسهیل کشور از جمله دیگر اقدامات انجام‌شده توسط کمیسیون کشاورزی اتاق ایران در سال های اخیر بوده است و به عنوان بازوی مشورتی ایده ها و طرح های موردنظر خود را ارائه می دهیم. وی در ادامه عنوان کرد: قرار است گزارشی تخصصی در خصوص علل بازگشت محصولات صادراتی کشاورزی به کشور، توسط کمیسیون کشاورزی اتاق ایران، تهیه و در صحن علنی مجلس شورای اسلامی قرائت شود. امینی با اشاره به برگزاری میز تخصصی کیوی یا حضور رازین بازرگانی جمهوری اسلامی ایران در هندوستان و فعالین این حوزه به مشاور بررسی مشکلات مربوط به صادرات این محصول و ارائه راهکارهای ارتقاء کمی و کیفی محصولات صادراتی به کشورهای هدف گفت: دغدغه همه خانواده ها در اختیار داشتن محصولات سالم و بدون آلودگی است، اما باید گفت که کیوی محصولی ارگانیک است و نیاز به سم ندارد، یابراین کیوی های صادراتی کشورمان به هندوستان به هیچ عنوان سمی نبوده است. رئیس کمیسیون کشاورزی، صنایع تبدیلی و محیط زیست اتاق بازرگانی البرز ادامه داد: وقتی آفت های بومی همانند آفت های توت بر روی کیوی های صادراتی ایران به هندوستان مشاهده شد، همین امر موجب شد که سازمان مبارزه با آفات گیاهی هندوستان به محصولات صادراتی کشورمان ایرادتاتی وارد کند و در نتیجه این محموله ها به کشورمان بازگشت داده شد.

شهردار رشت خبر داد:

افتتاح سه پارک در دهه فجر

فرجام مجیدزاده مشهدسری - سید امیر حسین علوی شهردار رشت گفت: پارک گیلانه، پارک سالار مشکات و باغ رالیی تا دهه فجر به بهره برداری خواهد رسید.سید امیر حسین علوی شهردار رشت گفت رویکرد شهرداری به ویژه در دوره مدیریتی جدید را مبتنی بر ایجاد نشاط اجتماعی، توسعه فضاهای سبز و پارکها در سطح شهر برشمرد و اظهار داشت: تامین به موقع اعتبارات و اجرای هر چه سریعتر سه پروژه پارک سالار مشکات، پارک گیلانه و باغ رالیی در دستور کار قرار گرفت.شهردار رشت تصریح کرد: بر همین اساس در حال حاضر عملیات اجرایی پروژه‌های پارک سالار مشکات و باغ رالیی در منطقه چهار و پارک گیلانه در منطقه یک به سرعت در حال انجام است و طبق برآوردهای به عمل آمده و بر اساس پیشرفت فیزیکی کار قرار است که در دهه فجر افتتاح و به بهره برداری برسد.سید امیر حسین علوی ادامه داد: پروژه فاز دوم پارک گیلانه از ۱۹ اسفند سال ۱۳۹۹ با هزینه ای بالغ بر ۴۴ میلیارد ریال با هدف آفزایش سرانه فضای سبز و فضای تفرجگاهی آغاز شده است. این پارک به مساحت ۴۸۶۸ مترمربع و یا ۴۴۳۵ مترمربع فضای سبز در نبش پل توحید به مرحله اجرا درآمده است و پیست دوچرخه سواری مسیر پیاده روی و فیکسیو و ست ورزشی از جمله امکانات این پارک می باشد.شهردار رشت در مورد روند اجرای پروژه باغ رالیی هم با تاکید بر اینکه این پروژه از تاریخ ۳ تیر سال ۱۴۰۰ در دو فاز در حال اجراست، آفزود: از اهداف پروژه باغ رالیی که به مساحت ۱۲۰۰ مترمربع در بخشی از پارک مفاخر رشت در حال احداث می‌باشد، می‌توان به رونق گردشگری شهر رشت، ایجاد و توسعه پارکهای عمومی و آفزایش سرانه فضای سبز اشاره کرد.وی با اعلام اینکه پارک سالار مشکات (پنجال طبیعی) سومین پروژه‌ای است که توسط شهرداری و از ۲۹ اسفند سال ۱۳۹۹ تاکنون در حال اجراست، یادآور شد: این پروژه به مساحت دو هکتار و هزینه ای بالغ بر ۷ میلیارد تومان به پیشرفت فیزیکی ۷۰ درصدی رسیده است.

اداره کل راه و شهرسازی استان هرمزگان

آگهی شماره (۱۵۰—۱۴۰۰) دبیرخانه کمیسیون
ماده ۱۲ قانون زمین شهری
اداره کل راه و شهرسازی استان هرمزگان

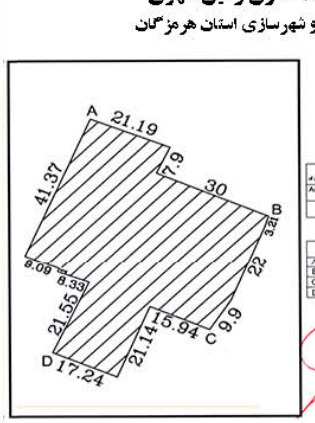

نظر به اینکه اراضی واقع در پارسیان (منازل سازمانی) بمساحت ۲۲۹۳ مترمربع مورد درخواست معاونت املاک و حقوقی اداره کل راه و شهرسازی که در تاریخ ۹۶/۱۱/۲۳ فاقد آثار و رای موات صادر گردیده است با توجه به مصوبه مورخ ۱۳۷۰/۱۱/۳۰ مجمع تشخیص مصلحت نظام موضوع طی دو نوبت و به فاصله۱۰ روز در روزنامه کثیرالانتشار آگهی می شود.چنانچه مالک یا مالکین در صورت اعتراض ظرف مدت سه ماه از تاریخ انتشار آگهی به دادگاه محل مراجعه و اعتراضیه خود را کتباً تسلیم نمایند در غیر اینصورت پس از پایان مهلت مقرر هیچ گونه اعتراضی مسموع نمی باشد. شناسه آگهی: ۱۲۵۳۴۳۱

اداره ارتباطات و اطلاع رسانی راه و شهرسازی استان هرمزگان

نوبت اول: ۱۴ دی ماه ۱۴۰۰ نوبت دوم: ۲۷ دی ماه ۱۴۰۰

نوبت دوم

استفاد بهینه از برق، و خلیفه همگانی است

آگهی مناقصه عمومی

یک مرحله ای به شماره ۱۴۰۰۱۱۰۰۸

شرکت سهامی برق منطقه ای گیلان

شرکت برق منطقه ای گیلان در نظر دارد مناقصه بیمه تمام خطر و بارگیری یک دستگاه ترانسفورماتور قدرت ۶۳/۲۰KV – ۲۳۰ – MVA ۱۲۵ و یک دستگاه ترانسفورماتور کمکی زمین بهره‌اه متعلقات مربوطه از پست ۲۳۰/۶۳KV شهدای نفوت صومعه سرا و حمل و تخلیه در محل پست ۲۳۰/۶۳/۲۰ KV رشت شمالی را از طریق سامانه تدارکات الکترونیکی دولت به شماره ثبت سناه ۹۷۰۰۰۰۲۲ و از طریق مناقصه عمومی برگزار نماید. کلیه مراحل فرآیند مناقصه از دریافت اسناد مناقصه، ارائه پیشنهاد مناقصه گران و گشایش پاکت ها از طریق سامانه تدارکات الکترونیکی دولت به آدرس Www.setadiran.ir انجام خواهد شد. لازم است مناقصه گران در صورت عدم عضویت قبلی در سامانه مراحل ثبت نام در سامانه و دریافت گواهی امضای الکترونیکی را جهت شرکت در مناقصه محقق سازند. به پیشنهادهای واصله خارج از سامانه تدارکات الکترونیکی دولت و همچنین به پیشنهادهایی که بعد از انقضاء مدت مقرر واصل شود، ترتیب اثر داده نخواهد شد. سایر اطلاعات مورد نیاز به شرح ذیل اعلام می شود:
۱–نام و نشانی مناقصه گزار: شرکت برق منطقه ای گیلان به نشانی رشت – خیابان امام خمینی به چهارراه قدس – امور تدارکات و قراردادها، تلفن ۶–۰۱۳۳۳۲۳۵۰۰۱
۲ – موضوع مناقصه : بیمه تمام خطر و بارگیری یک دستگاه ترانسفورماتور قدرت ۶۳/۲۰KV – ۲۳۰ – MVA ۱۲۵ و یک دستگاه ترانسفورماتور کمکی زمین بهره‌اه متعلقات مربوطه از پست ۲۳۰/۶۳KV شهدای نفوت صومعه سرا و حمل و تخلیه در محل پست ۲۳۰/۶۳/۲۰ KV رشت شمالی. ۳–زمان، مهلت مبلغ و محل دریافت اسناد: متقاضیان می توانند از تاریخ درج آگهی تا ساعت ۱۶ روز چهارشنبه مورخ ۱۴۰۰/۱۰/۱۵ به سامانه تدارکات الکترونیکی دولت به آدرس Www.setadiran.ir مراجعه و با پرداخت مبلغ ۵۰۰۰۰۰ ریال از طریق درگاه پرداخت اینترنتی در وجه حساب نسیم بانک مرکزی به شماره ۲۲۰۶۰۶۲۵۲۲۰۶۱۰۱۴۰۰۱۰۶۱۰۶ به نام برق منطقه ای گیلان، برای خرید اسناد مناقصه فوق اقدام نمایند. ۴–شرایط پیمانکار: ارائه پروانه فعالیت شرکت حمل و نقل فوق سنگین و ترافیکی خاص از سازمان راهداری و حمل نقل جاده ای یا زمان معتبر و گواهی عضویت در انجمن شرکت های حمل و نقل سنگین ایران (بوزی داران) و گواهینامه تایید صلاحیت ایمنی پیمانکاری. ۵–مدت انجام کار: ۱ ماه شمسی . ۶–نحوه و مبلغ تضمین شرکت در مناقصه : مبلغ ۱۵۸۰۰۰۰۰۰۰ (یکصد و پنجاه و هشت میلیون) ریال به صورت ضمانتنامه بانکی معتبر و یا واریز وجه به حساب بانک مرکزی به شماره ۲۲۷۳۷۶۵۸۰ ۴۰۰۱۱۰۶۱۰۲۷۳۷۶۵۸۰ (مرکز وجوه سپرده –بودجه شرکتهای دولتی) شماره شناسه شبا IR۵۸۰۱۰۰۰۰۰۰۰۴۰۰۱۱۰۶۱۰۲۷۳۷۶۵۸۰ می باشد.
۷–مهلت ارسال پیشنهادها : تا ساعت ۹ صبح روز دوشنبه مورخ ۱۴۰۰/۱۰/۲۴ می باشد. ۸– تاریخ گشایش پیشنهادها : ساعت ۱۱ روز دوشنبه مورخ ۱۴۰۰/۱۰/۲۴ در سالن کنفرانس شرکت می باشد. تذکر مهم : پیشنهاد دهندگان می بایستی ضمن بارگذاری کلیه مدارک یا کتابهای (الف، ب، ج) در سامانه تدارکات الکترونیکی دولت در مهلت مقرر نسبت به ارسال اصل یا کپی آفاد مطابق شرایط درج شده در اسناد مناقصه، در پاکت لاک و مهر شده تا ساعت ۹ صبح روز دوشنبه مورخ ۱۴۰۰/۱۰/۲۴ به دبیرخانه برق منطقه ای گیلان اقدام نمایند. ۹ –تاریخ بازدید از مسیر ساعت ۹ صبح به شنبه مورخ ۱۴۰۰/۱۰/۲۱ مقر دوجری طرح پستها. ۱۰–سایر اطلاعات و جزئیات در اسناد مناقصه درج شده است. ۱۱– اطلاعات تماس سامانه ستاد جهت انجام مراحل عضویت در سامانه : تلفن مرکز راهبری و پشتیبانی ۴۸۶۶

شناسه آگهی: ۱۲۵۳۷۵۲

دفتر روابط عمومی شرکت سهامی – برق منطقه ای گیلان